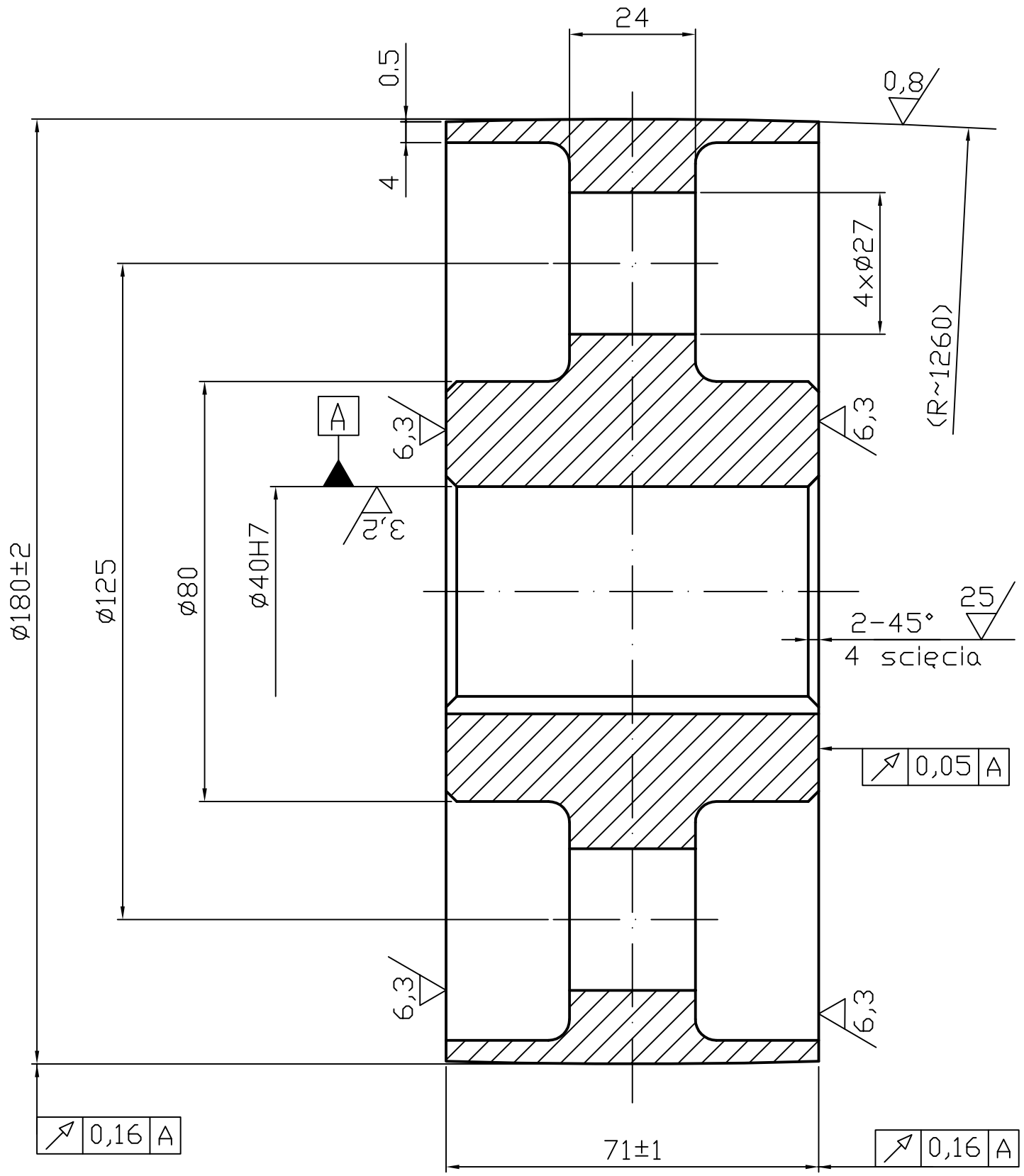

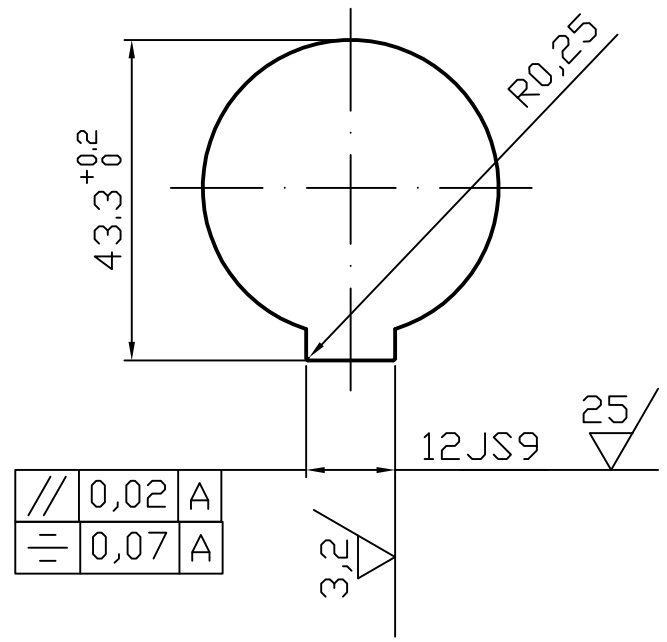

1. Ogólne tolerancje ISO 8062-CT14
2. ISO 8062-CT14-RMA 2,8(G)
3. ISO 2768-m
4. Wyważanie statyczne
   Niewyważenie nie więcej 6 g.m
5. Nieoznaczone: pochylenia odlewnicze - 3°
   promienie odlewnicze - 4-5 mm

Materiał PN-GJL-150		Format A3	Skala 1:1		Nazwa Koło pasowe
Konstruował	Data		Podpis		
Sprawdził					Twardość
Zatwierdził					Nr rys. 00.07